MIGLIORE

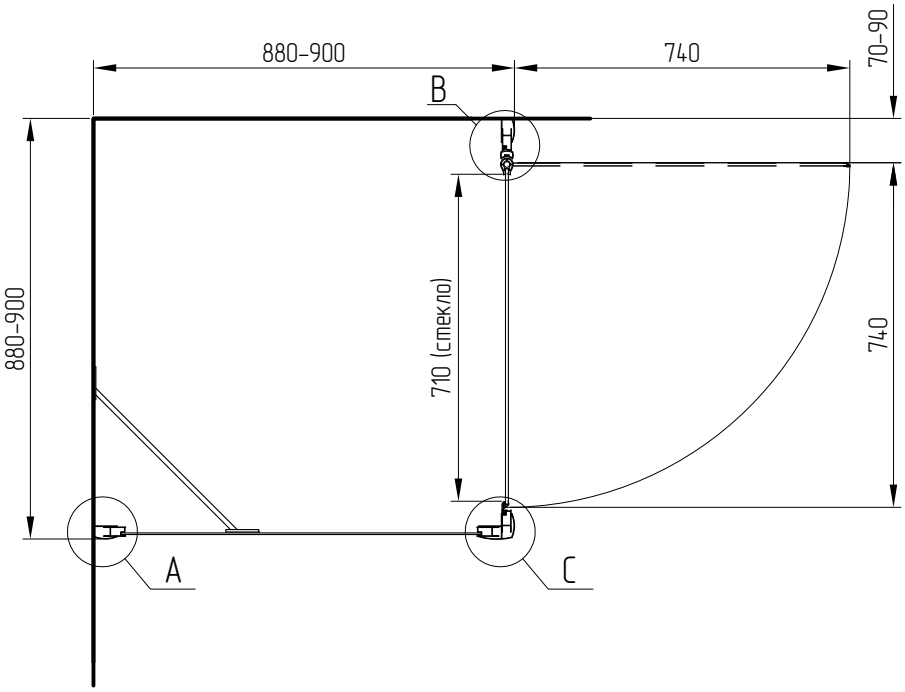

A. Пристенный компенсационный профиль.

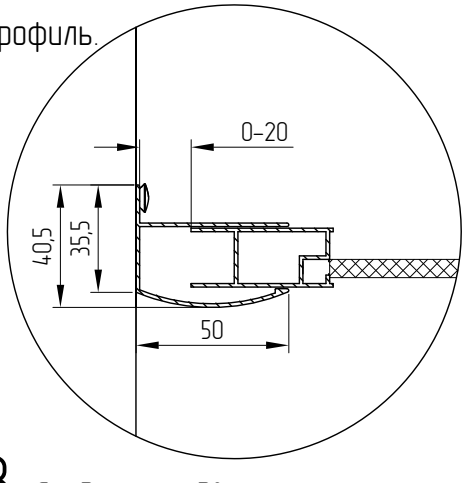

B. Соединение двери с компенсационным профилем

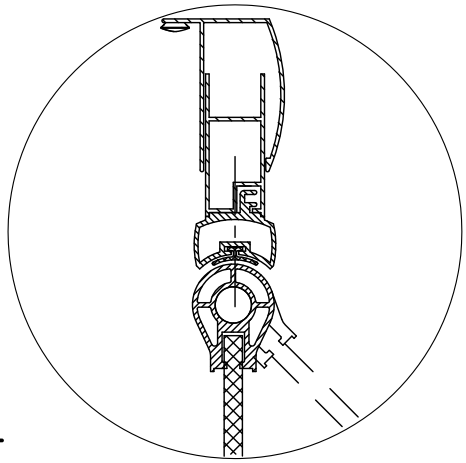

C. Угловое соединение.

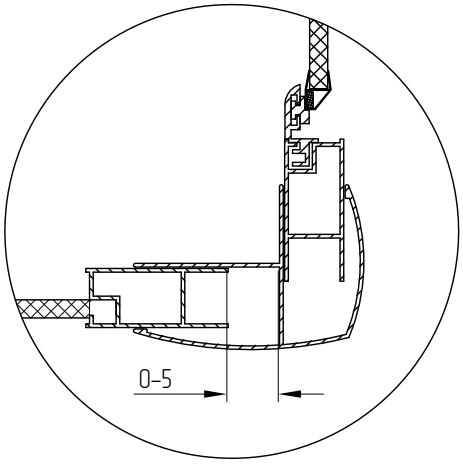

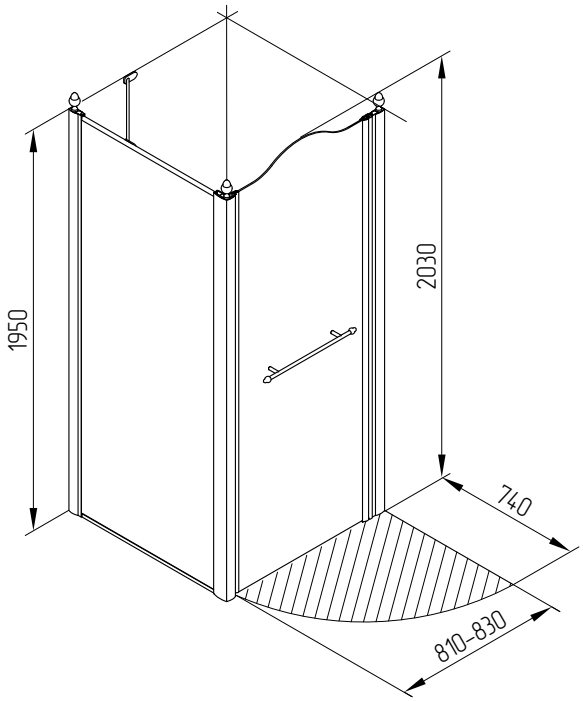

Diadema

Box doccia

Shower box

Душевое ограждение